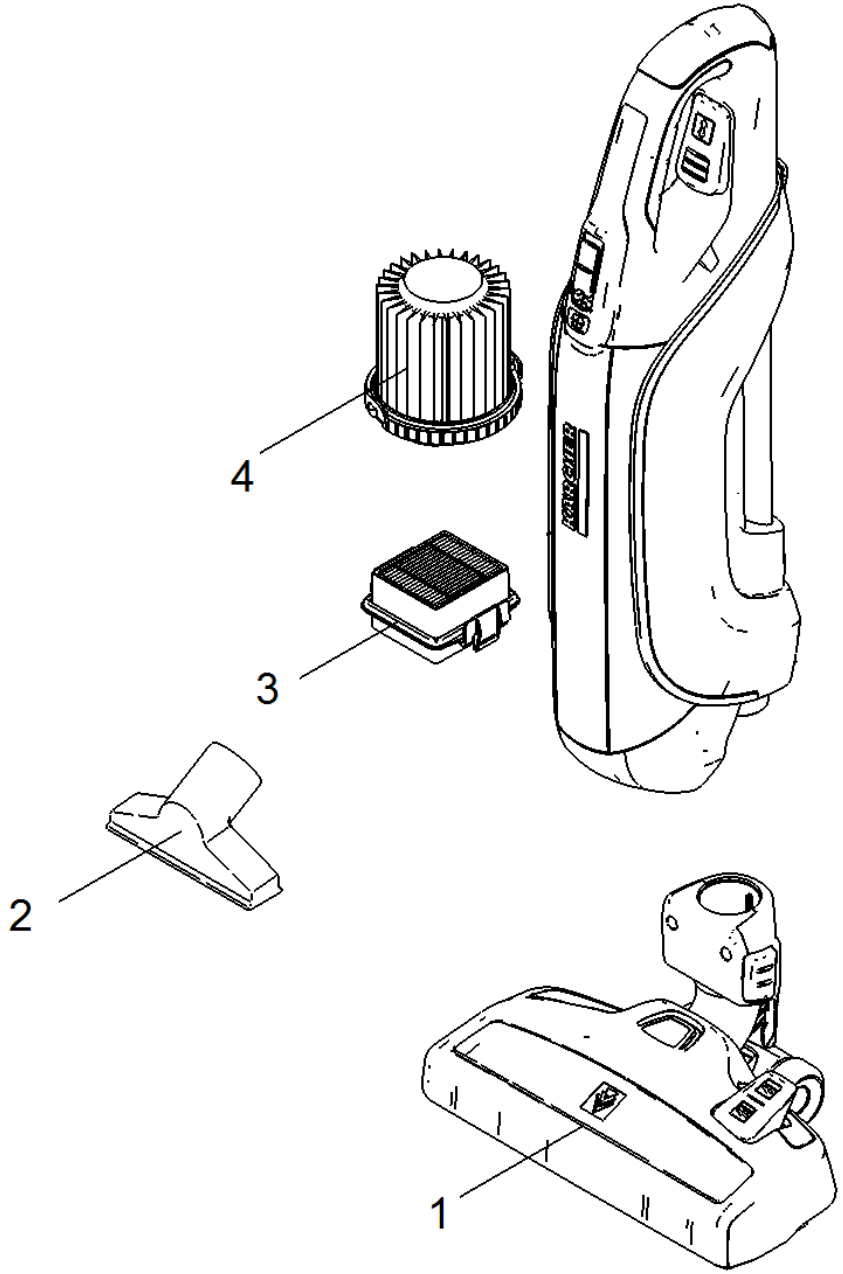
4
3
2
1

POS	Artikelnr.	Beschreibung	Anzahl	Einheit
1	4.195-098.3	Bodenduese komplett schwarz	1.000	ST
2	6.906-622.0	Polsterduese	1.000	ST
3	2.863-240.0	Abluftfilter VC 5	1.000	ST
4	2.863-239.0	Patronenfilter VC 5	1.000	ST